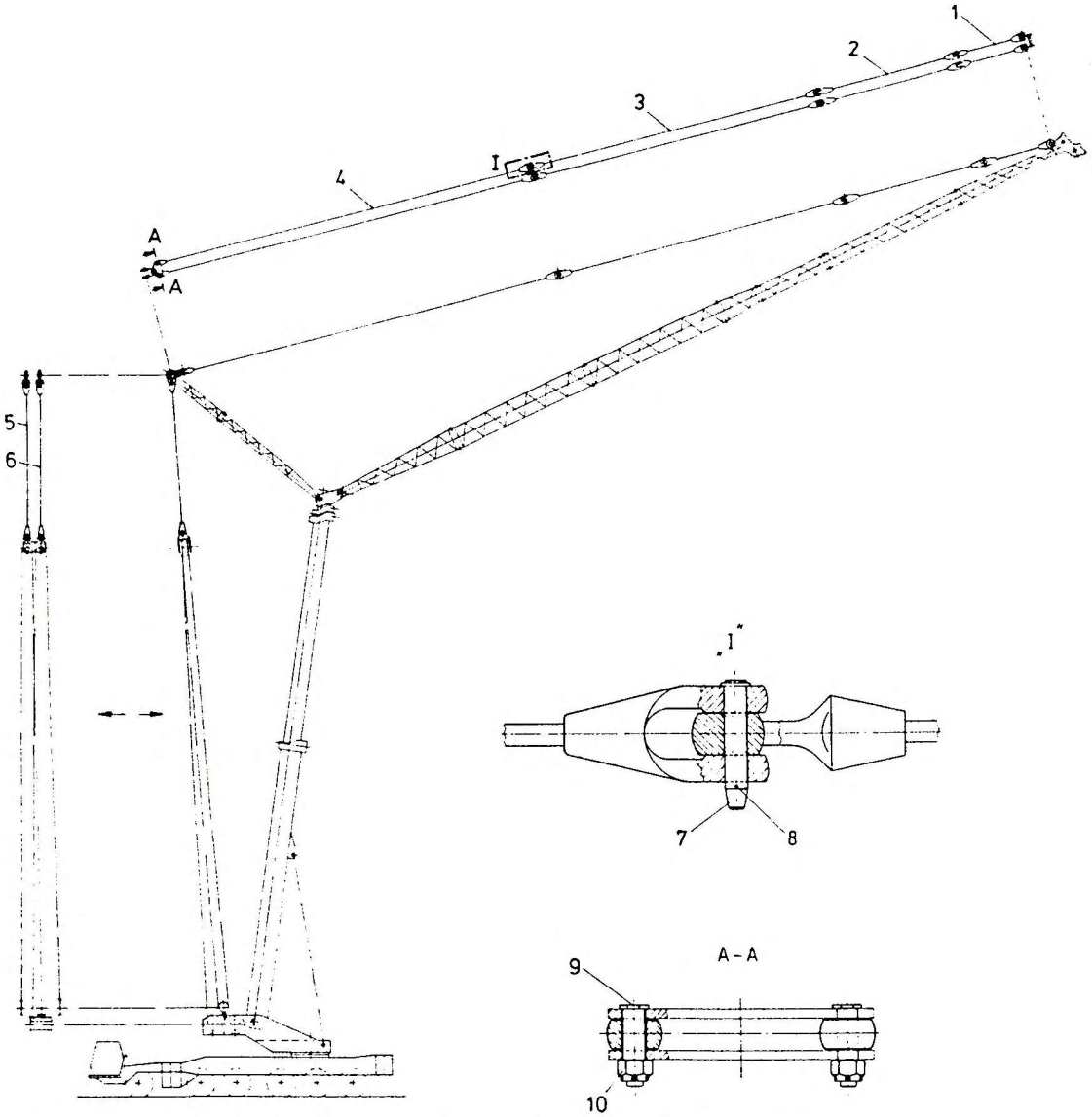

KRUPP	Benennung	Description	Bildtafel Nr. Plane of projection No.	A-Zu mod state	FHG
Ersatzteilliste (Bildtafel) List of spare parts (Plane of project.)	ABSPANNUNG, WIPPSPITZE	ANCHORING, FLY JIB	1556889		174
			ETL-Nr. 1895095	Blatt Sheet	1

F-ZA 21/0928858-08 85